SO6101S2S

Horno, Línea, 60 cm, Combinado Vapor, Silver, A+, Vapor Clean

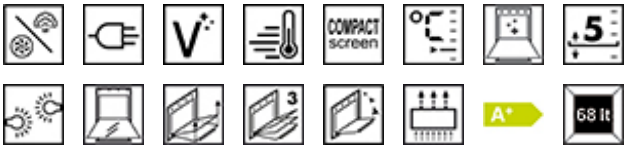

TIPOLOGÍA

Familia: Horno • Categoría: 60 cm • Rango de vapor: 20 - 40% • Método de cocción: Combinado Vapor • Tecnología vapor: Steam one • Alimentación: Eléctrico • Código EAN: 8017709293819 • Sistema de limpieza: Vapor Clean

ESTÉTICA

Color: Silver • Acabado: Brillante • Estética: Línea • Material: Vidrio • Tipo de vidrio: Stopsol • Puerta: Todo vidrio • Tirador: Línea • Color del tirador: Cromado

PROGRAMAS/FUNCIONES

Número de funciones de cocción: 11 • Funciones de cocción tradicionales: Estático, Ventilado, Termoventilado, Turbo (circular+posterior+superior+ventilador), ECO, Grill ancho, Grill ancho ventilado, Inferior, Inferior termoventilado, Pizza • Funciones de cocina con tecnología Full Steam: Vapor + inferior + superior + ventilador • Otras funciones de vapor: Salida del agua, Descalcificación • Otras funciones: Descongelación por tiempo, Fermentación, Sabbath • Funciones de limpieza: Vapor Clean

MANDOS

Pantalla: Sí • Ajustes: Mandos • N.° de mandos: 2 • Mandos: Línea

OPCIONES

Opciones de programación tiempo: Inicio programado y fin de cocción • Cuentaminutos: Sí • Programador: 1 • Opción Show Room Demo: Sí • Pre-calentamiento rápido: Sí • Otras funciones: Mantener temperatura, Luz Eco

CARACTERÍSTICAS TÉCNICAS

Display name: CompactScreen • Tecnología Display: LCD • Regulación de la temperatura: Electrónica • Temperatura mínima: 30 °C • Temperatura máxima: 280 °C • Material de la cavidad: Esmalte Ever Clean • N.° de estantes: 5 • Tipo de estantes: Bastidores de metal • Nº de ventiladores: 1 • N.° de luces: 1 • Luz reemplazable por el usuario: Sí • Tipo de Luz: Halógenas • Potencia luz: 40 W • Encendido de la luz al abrir la puerta: Sí • Apertura de la puerta: Frontal • Puerta: Puerta fría • Puerta desmontable: Sí • Puerta interna de vidrio: Sí • Vidrio interno desmontable: Sí • N.° de vidrios de puerta total: 3 • Bisagras Soft Close: Sí • Termostato de seguridad: Sí • Sistema de enfriamiento: Tangencial • Carga de agua: Cajón, manual • Capacidad del tanque: 0,8 l • Interrupción de resistencias al abrir la puerta: Sí • Resistencia inferior - Potencia: 1200 W • Resistencia grill - Potencia: 1800 W • Resistencia circular - Potencia: 2000 W

PRESTACIONES/ETIQUETA ENERGÉTICA

Clase eficiencia energética: A+ • Volumen útil: 68 l • Consumo energético en modo convencional: 4.14 MJ • Consumo de energía de función de calentamiento por convección natural: 1.15 KWh • Consumo energético con sistema de convención de aire: 2.45 MJ • Consumo de energía de función de calentamiento por convección forzada: 0.68 KWh

CONEXIÓN ELÉCTRICA

Tensión: 220-240 V • Datos nominales de conexión eléctrica: 3000 W • Frecuencia: 50/60 Hz • Largo del cable de alimentación: 115 cm

DATOS LOGÍSTICOS

Dimensiones del producto (mm): 592x597x548 • Peso neto (kg): 35.900 kg

EQUIPO ACCESORIOS INCLUIDOS

Rejilla inserción bandeja: 1Bandeja con tope posterior: 1Bandeja profunda esmaltada (50 mm): 1Otro: Kit carga de agua

OPTIONAL

PALPZ: Accesorios, Tipología: Pizza shovel, Hornos, CocinasPR3845X: Accesorios, Tipología: Antifingerprint, HornosSFLK1: Accesorios, Tipología: Bloqueo para niños, Hornos, Cocinas

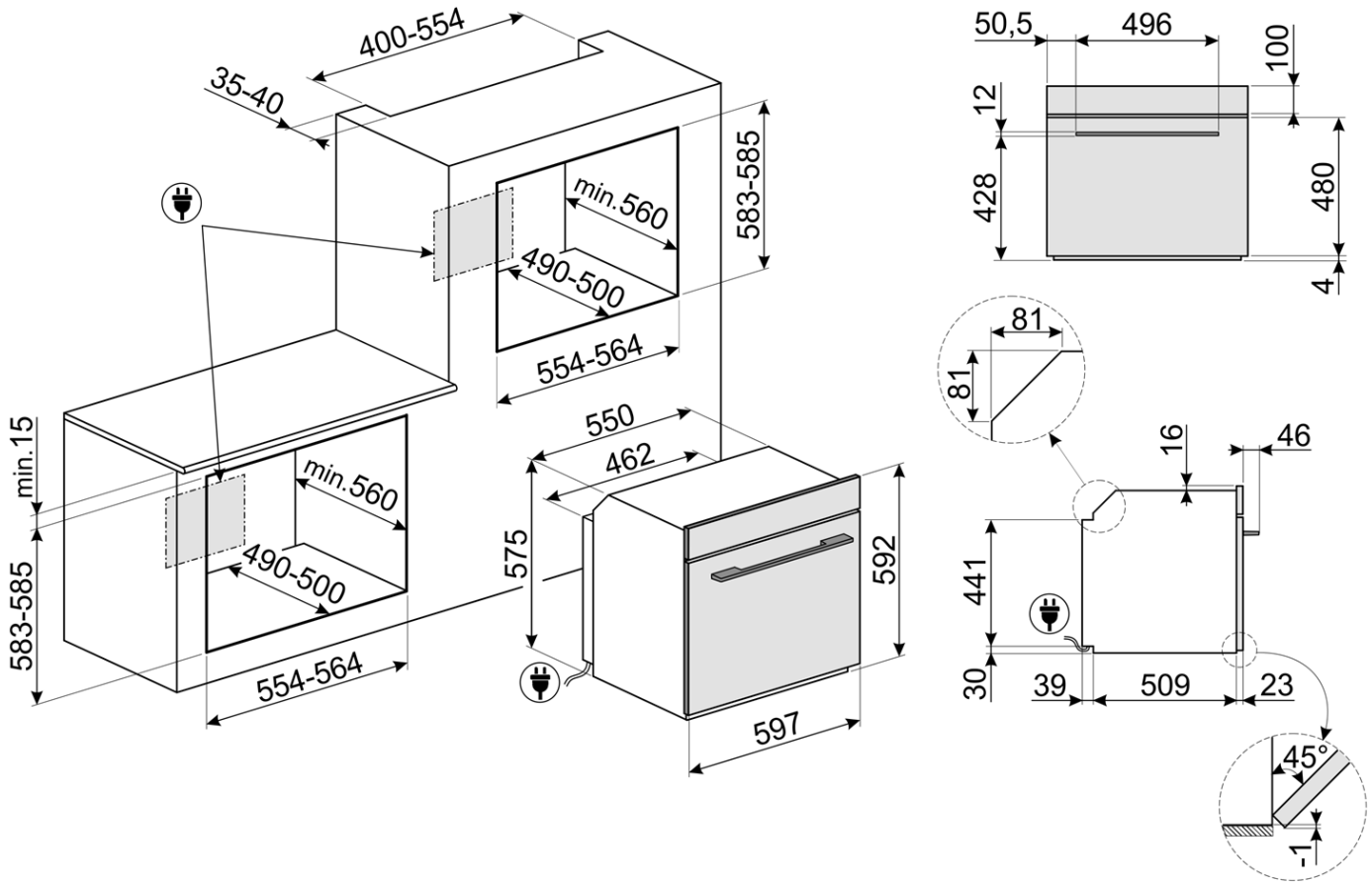
400-554
35-40
583-585
min.560
490-500
554-564
min.15
583-585
min.560
490-500
554-564
550
462
575
592
597
50,5
496
100
12
428
480
4
81
81
16
46
441
30
39
509
23
45°
-1